A felhasználót a dokumentumhoz rendelte:
Idomsoft Zrt.

Azonosító:EPAPIR-20261106-3588

Küldő		**Dátum:**	2026.11.06
Viselt név:	HARTAI GÁBOR ATTILA	**Hivatkozási szám:**	
Születési név:	HARTAI GÁBOR ATTILA	**Azonosító:**	EPAPIR-20261106-3588
Anyja neve:		**Témacsoport azonosító:**	ONKORM_IGAZGATAS
Születési hely:		**Témacsoport neve:**	Önkormányzati igazgatás
Születési idő:		**Ügytípus azonosító:**	ONK_TELEPULESUZEM
		Ügytípus neve:	Településüzemeltetési ügyek

Címzett
BUDAPEST FŐVÁROS VIII. KERÜLET JÓZSEFVÁROSI ÖNKORMÁNYZAT
1082, Budapest
Baross utca 63-67

Tárgy:
1083 Budapest, Kőris utca 19. Társasház tartozó kapubehajtó terve

Tisztelt Cimzett,

A csatolt mellékletek alapján szeretnék közútkezelői és tulajdonosi hozzájárulást kérni az Önök önkormányzatától a tárgyi munkára.

Köszönöm szépen!

Üdvözlettel,

Hartai Gábor

Mellékletek száma: 8

Fájlnév	Méret	Elhelyezkedés	Fájl SHA-256 lenyomata
K1_Muszaki_leiras_borito.pdf	16.8 kB	KRX/OCD/Payload/ID-2	2A1FDE24C9D9286AFFD4A78DA0F105DA0D0009391BB40B2E77324D134ADD1107
K1_Muszaki_leiras_Koris.pdf	675.5 kB	KRX/OCD/Payload/ID-3	41473C8C8509C1FD7A52772B452011217C18BBC89F14B4B030F807C34EDB38AA
K2.1_Attekinto_terkep.pdf	174.5 kB	KRX/OCD/Payload/ID-4	8AB62C05FE79FB1D348073BA0700772CBE2969BBB7FD58F31468A052077F4AD8
K2.2_Atnezeti_helyszinrajz.pdf	150.3 kB	KRX/OCD/Payload/ID-5	9774CC7C4404539165832A7E15AB76A0BC60507DC2CF9B92167FB78A219F7394
K3.1_Bontasi_helyszinrajz.pdf	31.9 kB	KRX/OCD/Payload/ID-6	CEECD1D7EB0B2A37D414E41CCF916D1FFB8ED55D14D58C3CF6E5C772A1215496
K3.2_Epitesi_helyszinrajz.pdf	134.6 kB	KRX/OCD/Payload/ID-7	E93D5A156B2E66CFBDF21DCDCB092F43FE02A47F01584FB183277B38E5893C2C
K4_Metszetek.pdf	149.8 kB	KRX/OCD/Payload/ID-8	E23231FA6FC7784216E6429F425A74FD58D2056569DF41087032C9FDB30BD7FF

Fájlnév	Méret	Elhelyezkedés	Fájl SHA-256 lenyomata
K5_Kozmu.pdf	158.7 kB	KRX/OCD/Payload/ID-9	4B97E109BFB05D132F54A3E320E54B7427631B4E221FA64EEBCB8F5FDA484A1A

Tartalomjegyzék

Műszakileírás 3
1 Előzmények 3
2 Meglévő állapot 3
3 Tervezett kapubehajtó 3
3.1.1 Helyszínrajzi kialakítás 3
3.1.2 Magassági kialakítás 4
4 Pályaszerkezet 4
4.1 A tervezett kapubehajtó pályaszerkezete 4
5 Földmunka 4
6 Vízelvezetés 5
7 Szegélyek 5
7.1 Döntött szegély 5
7.2 Beton kiemelt szegély 5
8 Forgalomtechnika 5
9 Közművek 5
10 Munkavédelem 6
11 Tűzvédelem 6
12 Építési előírások 7
13 EON kikötések e-közmű nyilatkozat alapján 7

Műszakileírás

1 Előzmények

Az Prím Építő Kft. (1083 Budapest, Illés utca 17.) (továbbiakban Megrendelő) megbízásából elkészítettük a „1089 Budapest, Kőris utca 19. hrsz.: 35972; társasház behajtó terve” tárgyú egyesített tervet.

2 Meglévő állapot

A Kőris utca 19. hrsz.: 35972 szám alatt építkezés folyik. A telek sortelek, három oldalról beépített É-i oldalról a Kőris utca határolja. A területhez gépkocsiforgalom számára behajtó nem tartozik, ezért szükséges ezt megépíteni. A területen zöldfelület nem található.

A megbízás tárgya:

Megrendelő a Kőris utca és a tervezett társasház között kapcsolatot teremtő aszfalt burkolatú behajtó és kihajtó tervezésével bízott meg minket.

A tervezett behajtó összeköti a telken belüli közlekedési felületet és a Kőris utcát, a gyalogos járdát keresztezve.

A tervek elkészítéséhez a területet ábrázoló helyszínrajz, valamint az utcák forgalomtechnikai alaptérképe és geodéziai felmérés állt rendelkezésünkre.

3 Tervezett kapubehajtó

3.1.1 Helyszínrajzi kialakítás

A tervezett létesítmény közterületen létesül, a Kőris utca burkolatszéle és a társasház garázsának bejárata között, járdát keresztezve.

A behajtó teljes csatlakozási hossza 8,00 m. A csatlakozási hosszon az út meglévő kiemelt szegélyét el kell bontani.
A szegélybontás mellett az útburkolatot 0,50 m szélességben helyre kell állítani.

A meglévő aszfalt burkolat bontásánál szélvágót kell alkalmazni, egyenes vonalban, az esztétikai követelményeknek megfelelően kell körül határolni a bontandó felületet. Kerülni kell a vágási vonal indokolatlan változását. A csatlakozó felületek közé, bitumenes szalagot kell elhelyezni.
A behajtó és a Kőris utca burkolatszéle közé döntött szegély épül 5-8 cm fellépőmagassággal. Az út kiemelt szegélyét a tervezett lekerekítő ívek szerint be kell forgatni.

A behajtó helyszínrajzi kialakítását a tervdokumentáció, 'Részletes helyszínrajz' tárgyú tervlapja szemlélteti.

3.1.2 Magassági kialakítás

A tervezett behajtó magassági kialakításánál szempont volt, hogy a behajtó a meglévő járdafelületbe 'belesimuljon', és szintben csatlakozzon a tervezett közlekedési felülethez, a magánterületen belül. A behajtó két oldalt szintben csatlakozik a szomszédos terület magasságához.

A behajtó magassági kialakítását hossz és keresztesését a tervdokumentáció, 'Részletes helyszínrajz', valamint a 'Metszetek' tárgyú tervlapok szemléltetik, a magasságok és esések feltüntetésével.
A tervlapokon szereplő magasságok Balti alapszintre vonatkoznak!

4 Pályaszerkezet

4.1 A tervezett kapubehajtó pályaszerkezete

A személygépjárművek által használt behajtó pályaszerkezete 'D' forgalmi terhelési osztálynak megfelelően került meghatározásra:

- 5 cm AC11 hengerelt aszfalt burkolat
- 20 cm C12/15-32-F1 betonalap
- 20 cm tömörített M20as zúzottkő alap

5 Földmunka

Megfelelően előkészített fogadófelületet kell előállítani. A tervezett behajtó alatt a pálya szintjétől ~ 45 cm vastagságban a meglévő pályaszerkezetet el kell távolítani. Építési törmelék nem maradhat a nyomvonalon. Amennyiben szerves, vagy valamilyen lokális kedvezőtlen talajréteg jelentkezne a bontás után, a tervezett földmű felső 0,5 m vastagsága alatt, úgy ott a pályaszerkezet-0,5 m mélység alatti (legalább 30 cm vastag) alkalmatlan talajt el kell távolítani, helyette jól tömöríthető szemcsés anyagot kell beépíteni, a következőkben jelzett tömörség és teherbírás jellemzőkkel. (Ha a fedőréteg alatt teherbíró talajok jelentkeznek, amelyek kielégítik a következőkben részletezett teherbírási – és tömörségi értékeket, akkor nem szükséges talajcsere.)

A talajcsere szemcsés rétege jól tömöríthető (minimum M-2 földműanyagú szemcsés talaj, homokos kavics vagy kavicsos homok) legyen, rétegesen

tömörítve.

Az e-UT 06.02.11. Utak és autópályák létesítésének általános geotechnikai szabályai című Útügyi Műszaki Előírás szerint a teherbírási követelmények teljesítésére a tervezett pályaszerkezetet és földművet fagyvédelmi szempontból ellenőrizni kell. A felfagyás ellen védekezni kell fagyvédő réteggel.

- 25 cm fagyvédőréteg: min. jó (M-2) minőségű, fagyálló (X-1) földműanyag

$$T_{rp} \geq 96\%, E_2 \geq 65 \text{ MN/m}^2$$

- altalaj: $Tr_p \geq 90\%$, felső szintjén $E_2 \geq 50$ MN/m^2 (ha ezt nem tudják elérni többlet tömörítés, esetleg talajcsere alkalmazandó, melynek min. vastagsága 20 cm

Az MSZ 12042 fák védelméről szóló szabványt maradéktalanul be kell tartani a kivitelezés során!

6 Vízelvezetés

A tervezett behajtó a meglévő csapadékvíz elvezető rendszeren nem változtat. A jelenlegi magasságok és esések is maradnak.

7 Szegélyek

7.1 Döntött szegély

A behajtó és a Kőris utca burkolatszéle közé döntött szegély épül 5-8 cm fellépőmagassággal.
Az elemeket C12-15 betonágyazatba kell elhelyezni.

7.2 Beton kiemelt szegély

Az út beton kiemelt szegélyét a behajtó tervezett sugarú lekerekítő ívei szerint be kell forgatni. A szegélykövek C12/15 (földnedves) betonágyazatba épülnek.

8 Forgalomtechnika

A tervezett kapubehajtó a meglévő forgalomtechnikai kialakításon nem változtat.

9 Közművek

Az elkészült terveket az érintett közműszolgáltatókkal egyeztetni szükséges. Erről külön egyeztetett helyszínrajzokat kell rendelkezésre bocsátani, közműadatokkal. Az érintett közműkezelők előírásait be kell tartani.

10 Munkavédelem

A munkavégzés során, valamint az elkészült építményeknek ki kell elégíteni a magyar jogszabályokban és szabványokban előírt munkavédelmi követelményeket. A munkavédelmi és balesetelhárítási óvórendszabályokat a legszigorúbban be kell tartani. A tervek az előírások betartásával készültek és egyúttal biztosítják az építéshez az előírások betartásának feltételeit. A kivitelező munkavédelmi felelőst - esetleg felelősöket - köteles kijelölni és biztosítani kell, hogy munkavégzés idején mindig legyen a helyszínen munkavédelmi felelős.

Ismételten felhívjuk a figyelmet a földalatti vezetékkeresztezések környezetében végzendő gondos és körültekintő munkára.

Ez a tervdokumentáció munkavédelemről szóló 1993. XCIII. törvény szerint készült, figyelembe véve az érvényes egészségügyi munkavégzés biztonságát szolgáló szabályokat, szociális előírásokat és a különleges kivitelezési technológiákat.

Többek között:- 2/1981. (II. 7.) EÜM sz. rendelet előírásait.

Felhívjuk a figyelmet a KPM Közúti Főosztály 765.116/1967. sz. "Az útépítési munkahelyek elkorlátozására" c. utasítás figyelembevételére, illetve betartására.

Az építkezés alatt az utak forgalmi rendjében szükséges változásokra forgalomtechnikai tervet kell készíteni és azt a területileg illetékes útkezelőhöz jóváhagyásra be kell nyújtani. Forgalomterelésnél és elkorlátozásnál minden vonatkozásban be kell tartani az ÚT 2-1.119:2007. kézikönyv és egyéb vonatkozó szabványok, rendeletek előírásait. A forgalom irányítását csak kiképzett és vizsgázott dolgozók végezhetik. Az ideiglenes közúti jelzéseket a 20/1984.(XII.21.) KM számú rendelet ill. a módosítására kiadott 2/1999 (I.18.) KHVM rendelet szerint kell kihelyezni. Közművek átépítésénél a szaktervek előírásait be kell tartani. A villamos távvezetékek biztonsági övezetén belül munkagépeket várakoztatni, vagy üzemanyagot tárolni nem szabad!

A tervezés a közúti közlekedés szabályairól (KRESZ) szóló többször módosított 1/1975. (II. 5.) KPM-BM számú rendelet előírásait figyelembe vette.

11 Tűzvédelem

A munkavégzés során, valamint az elkészült építményeknek ki kell elégíteni a magyar jogszabályoknak és szabványoknak előírt tűzvédelmi követelményeket.

A tűzvédelmi és egyéb előírásokat a legszigorúbban be kell tartani. Az építés során a területre szállított, raktározott, felhasználásra kerülő tűzveszélyes anyagokkal kapcsolatban az előírásoknak megfelelő óvintézkedéseket meg kell tenni. A szükséges tűzoltó berendezések és eszközök készenlétéről gondoskodni kell, s megfelelő tűzjelzést is biztosítani kell.

12 Építési előírások

1. A munkálatok megkezdését az illetékes hatóságoknál a munka megkezdése előtt be kell jelenteni.

2. A feltüntetett állapottól eltérő adatok esetén a mérnököt értesíteni kell abban az esetben, ha az eltérés akadályoztatást vagy tervmódosítást igényel.

3. Az építés folyamán az összes vonatkozó előírás, az ÉKSz- szabványok, az építési engedélyben foglaltak betartása kötelező.

4. Az alkalmazott anyagok minőségére vonatkozó bizonylatokat az építési naplóhoz csatolni kell. (Az alkalmazott anyagokat lásd az egyes tervdarabok anyagkimutatásán.)

5. A munkát csak az építési engedély birtokában szabad megkezdeni. Az engedélyben, ill. a közműtulajdonosok hozzájárulásában, véleményében foglaltakat szigorúan be kell tartani.

6. A munkák befejezése után a megépült állapotot feltüntető tervet (átadási, megvalósítási dokumentáció) szükséges készíteni.

13 EON kikötések e-közmű nyilatkozat alapján

Külön felhívjuk a figyelmet a 22 kV-os és 0,4 kV-os villamos földkábelek érintettségére.

Az érintett 22 kV-os és 0,4 kV-os kábelszakaszt a beruházónak kötelessége E.ON által minősített vállalkozó megbízásával, saját költségén, külön-külön védőcsőbe helyeztetni.

A tervezési szakaszon 22 kV-os és 0,4 kV-os villamos földkábel található. A beruházás az érintett földkábel szakaszán kizárólag az alábbi munkálatok szabályszerű, előzetes elvégzését követően kezdhető meg:

1. **Kizárólag kézi földmunkával történő kutatóárkos feltárás, E.ON szakfelügyelet jelenlétében. (Gépi feltárás nem megengedett.)**
2. **A feltárást követően azonnal, E.ON által minősített vállalkozó bevonásával az érintett 0,4 kV-os és 22 kV-os kábelt védőcsőbe kell helyezni.**

Kábelek védelme, védőcsövezése

- **A keresztezési helyen a védőcsövezésnek legalább 1-1 méterrel túl kell**

érnie a kábel két oldalán.

- **A rajzokon a védőcsövezést minden esetben egyértelműen fel kell tüntetni, és a tervezési területen túl is minimum 1-1 méterrel meghosszabbítva kell ábrázolni.**
- **A földkábeleket sima belső falú, lehetőleg pattintós védőcsőbe kell helyezni a jövőbeni javíthatóság, hozzáférhetőség és mechanikai védelem érdekében.**
- **A 22 kV-os és 0,4 kV-os kábel védőcsövezését kizárólag E.ON által minősített kivitelező végezheti.**

A 0,4 kV-os és 22 kV-os kábel pontos mélységi adata nem ismert. A kábelek süllyesztésére vagy toldására kizárólag elkerülhetetlen szükségesség esetén kerülhet sor, kizárólag E.ON által minősített kivitelező bevonásával, és csak feszültségmentes állapotban.

Kábel süllyesztésére vagy toldására csak akkor van szükség (kábeleink nyomvonalainak változtatása nélkül), ha a kézi kutatóárkos feltárást követően egyértelműen megállapítható, és az E.ON által minősített kivitelező szakmai megítélése szerint igazolható, hogy a 22 kV-os és 0,4 kV-os kábel keresztezési helyeken a tervezett szegélyezés és kapubejáró építés a földkábelek útjában lenne.

Védőcső méretek és típusok

- **0,4 kV-os 3×240/240 földkábelhez: • Legalább 200 mm átmérő, • Sima belső falú, lehetőleg pattintós kivitel, • HDPE vagy KG védőcső.**
- **22 kV-os 3×1×240 földkábelhez: • 240 mm átmérő, • Sima belső falú, lehetőleg pattintós kivitel, • HDPE vagy KG védőcső.**

Engedélyezett alternatíva – Külső karmantyús toldás Amennyiben pattintós védőcső a fenti méretekben nem elérhető, toldásos megoldás kizárólag az alábbi feltételekkel engedélyezett:

- **Csak sima belső falú, zárt kivitelű védőcső alkalmazható.**
- **A toldás kizárólag külső csatlakozó karmantyúval történhet, amely gumigyűrűs tömítéssel vagy más vízzáró megoldással biztosítja a szivárgásmentes csatlakozást, a cső belsejében peremmentes, sima átmenetet biztosít.**
- **A karmantyú tengelyesen illeszkedő, mechanikusan stabil, elmozdulás ellen biztosított rögzítéssel építendő be.**
- **Belső szűkítő idom, bilincs, ragasztott vagy nem gyári megoldás nem alkalmazható.**
- **Ez a megoldás kizárólag a védőcsövek toldására szolgál – a kábel toldása nem engedélyezett.**

Feszültségmentesítés, kábel süllyesztése, toldása Amennyiben a 22 kV-os vagy 0,4 kV-os földkábel süllyesztése vagy toldása szükségessé válik, az kizárólag indokolt esetben, kézi kutatóárkos szemle alapján, E.ON által minősített kivitelező megítélése szerint rendelhető el. Amennyiben a keresztezési ponton a szabvány szerinti védőtávolságok nem teljesülnek, a beruházónak kötelessége társaságunktól megrendelni az érintett hálózat feszültségmentesítését, hogy az E.ON által minősített vállalkozó a kábel süllyesztést, esetleges toldást és védőcsövezést elvégezhesse.

A feszültségmentesítés megrendelését legalább 35 nappal a munkálatok megkezdése előtt írásban kell benyújtani a következő címre: ekozmu_obuda@eon.hu. A megrendelés kizárólag helyszíni organizációs bejárást és az illetékes területfelelőssel történő előzetes egyeztetést követően lehetséges.

Elérhetőségek és ügyintézés

- **Az E.ON által minősített kivitelezők listája és a szakfelügyeleti igénylő formanyomtatványok elérhetők az E.ON hivatalos honlapján.**
- **A szakfelügyelet megrendelése kizárólag e-mailben lehetséges: ekozmu_buda@eon-hungaria.com címre, a kitöltött igénylő formanyomtatvány csatolásával.**
- **A kísérő e-mailben az alábbi adatokat szükséges megadni: • a földmunkavégzésért felelős munkavezető neve és elérhetősége, • a teljes kivitelezési projekt műszaki ellenőrének neve és elérhetősége (amennyiben nincs, úgy a beruházó adatai), • a kábel védőcsövezésére megbízott minősített vállalkozó munkavezetőjének neve és elérhetősége, • az igényelt szakfelügyeleti időpont(ok), pontos megjelöléssel, • a pontos helyszín, ahol a szakfelügyeletet adó kollégák a földmunkavégzésért felelős munkavezetővel találkozhatnak.**

Budapest, 2026.november

Takáts Lilla

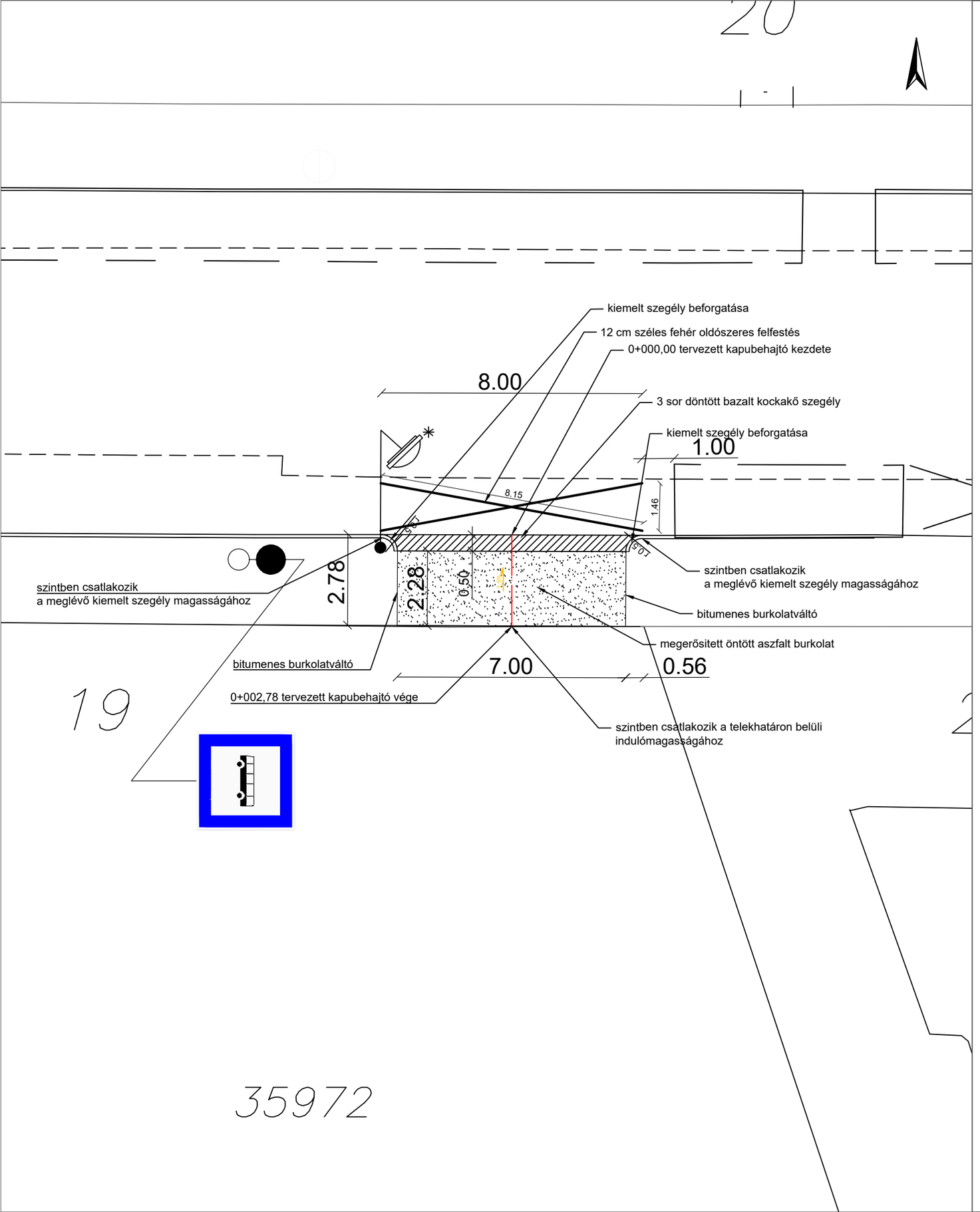

Jelmagyarázat:

Megerösitendö járdaszakasz

Döntött bazalt kockakö szegély

Forgalomtechnikai tükör elhelyezése

EGYESÍTETT TERV

MEGBÍZÓ: Prim Épitö Kft. 1083 Budapest, Illés utca 17.		
MUNKA: 1089 Budapest, Köris utca 19. hrsz.:35972 Társasház behajtó terve		
TÁRGY: Részletes helyszínrajz Épités		MUNKASZÁM: VIII_1/2026 RAJZSZÁM: K–3.2.
TERVEZŐ: Takáts Lilla K sz.: 01–8090/KÉ–T	MÉRETARÁNY: 1:250	KELT: 2026. november

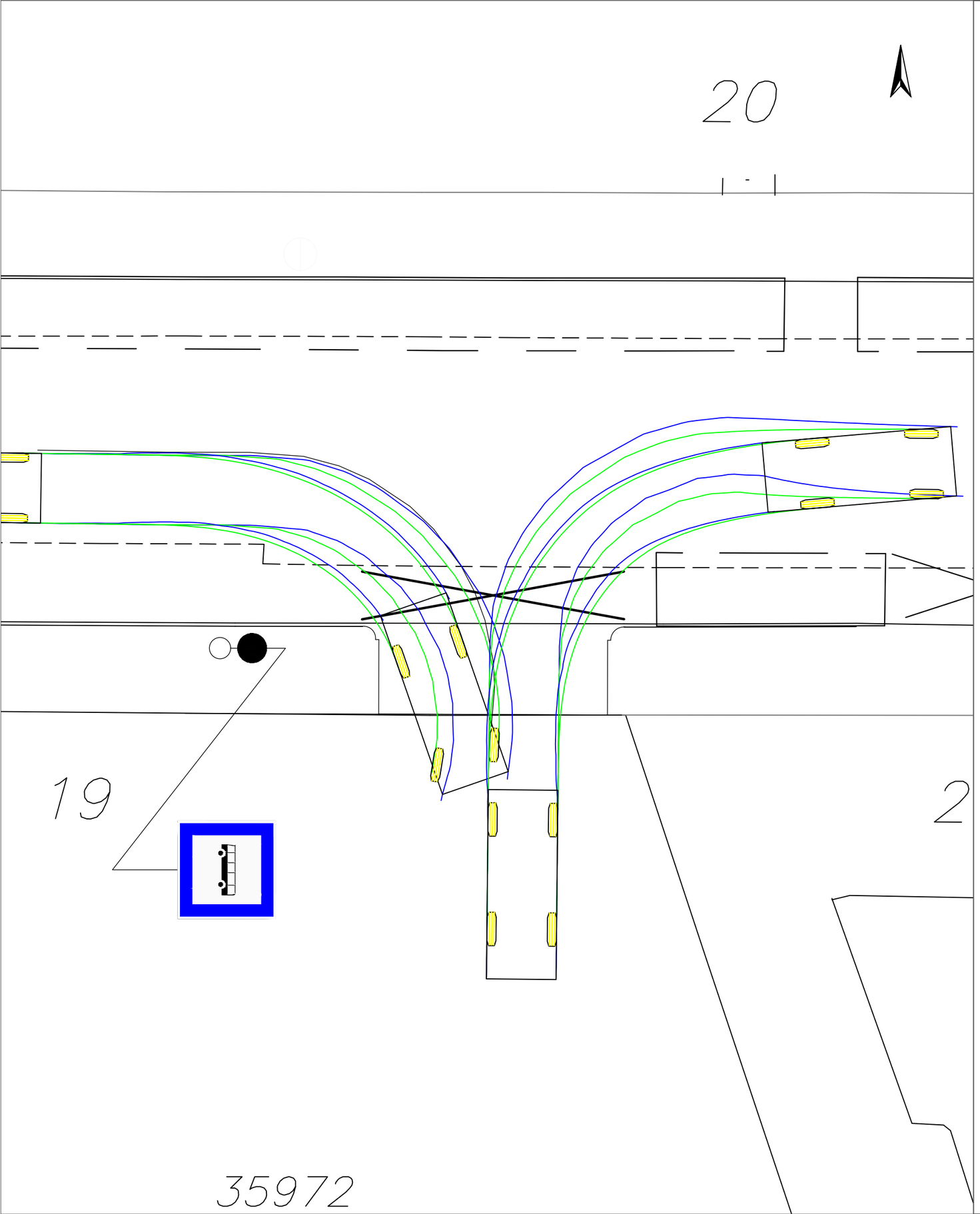

EGYESÍTETT TERV

MEGBÍZÓ: Prim Épitö Kft. 1083 Budapest, Illés utca 17.		
MUNKA: 1089 Budapest, Köris utca 19. hrsz.:35972 Társasház behajtó terve		
TÁRGY: Üldözögörbe		MUNKASZÁM: VIII_1/2026 RAJZSZÁM: K–6.
TERVEZŐ: Takáts Lilla K sz.: 01–8090/KÉ–T	MÉRETARÁNY: 1:250	KELT: 2026. november

cégnév:	**PRÍM ÉPÍTŐ Kft.**	**iktatószám:**	BPK/34806-2/2026
		nyilvántartási szám:	FKH-20403
cím:	1083 Budapest, Illés utca 17. fszt. 2.	**tárgy:**	VIII. kerület Kőris utca 19. | 1083 Budapest, Kőris utca 19. Társasházhoz tartozó behajtó építése
értesítési e-mail:	hgworks2016@gmail.com	**ügyintéző:**	Mihályka Péter

Forgalomtechnikai kezelői hozzájárulás

Társaságunkhoz érkezett, „VIII. kerület Kőris utca 19. | 1083 Budapest, Kőris utca 19. Társasházhoz tartozó behajtó építése" tárgyú, VIII-1/2026 tervszámú kiviteli tervdokumentációra forgalomtechnikai kezelői hozzájárulásunkat az alábbi feltételekkel adjuk meg:

Végleges állapot:

- A kapubehajtó előtt létesülő "X+ burkolati jel üzemeltetése az ingatlan tulajdonosának feladata.
- A kivitelezés után műszaki átadás-átvételi eljárást kell összehívni Társaságunk részvételével.
- A forgalomtechnikai kezelésre történő átvételhez kérjük átadni az érintett kezelőkkel és üzemeltetőkkel egyeztetett, EOV koordináta helyes, digitális szerkeszthető (dwg) formátumú megvalósulási tervet (az aktuális követelményrendszer elérhető: http://budapestkozut.hu/adatszolgaltatas linken) nyilvántartásaink vezetéséhez és aktualizálásához.
- Amennyiben a műszaki átadás-átvétel összehívása, illetve a megvalósulási tervek átadása a kivitelezés befejezését követő 30 napon belül nem történik meg, jelen kezelői hozzájárulásunk automatikusan visszavonásra kerül.

Forgalomtechnikai kezelői hozzájárulásunk 6 hónapig, vagy az ebben a 6 hónapban kérelmezett érvényes munkakezdési engedélyben meghatározott időszak végéig érvényes. A hozzájárulásunkban megállapított feltételekkel szemben kérelemmel Budapest Főváros Kormányhivatala Fővárosi Közlekedésfelügyeleti Főosztály Útügyi Osztályhoz lehet fordulni.
Forgalomtechnikai kezelői hozzájárulásunkat a Magyarország helyi önkormányzatairól szóló 2011. évi CLXXXIX. törvény 23. § (4) bekezdés 1. pontja, a közúti közlekedésről szóló 1988. évi I. törvény 33. és 34. §-ai, az utak forgalomszabályozásáról és a közúti jelzések elhelyezéséről szóló 20/1984. (XII.21.) KM rendelet 2. §-a, valamint a fővárosi helyi közutak kezelésének és üzemeltetésének szakmai szabályairól, továbbá az útépítések, a közterületet érintő közmű-, vasút- és egyéb építések és az útburkolatbontások szabályozásáról szóló 34/2008. (VII. 15.) Főv. Kgy. rendelet alapján, mint operatív kezelői feladatokat ellátó szervezet adtuk ki.

Forgalomtechnikai kezelői hozzájárulásunk elektronikusan hitelesített.

Kelt: Budapest, időbélyegző szerint

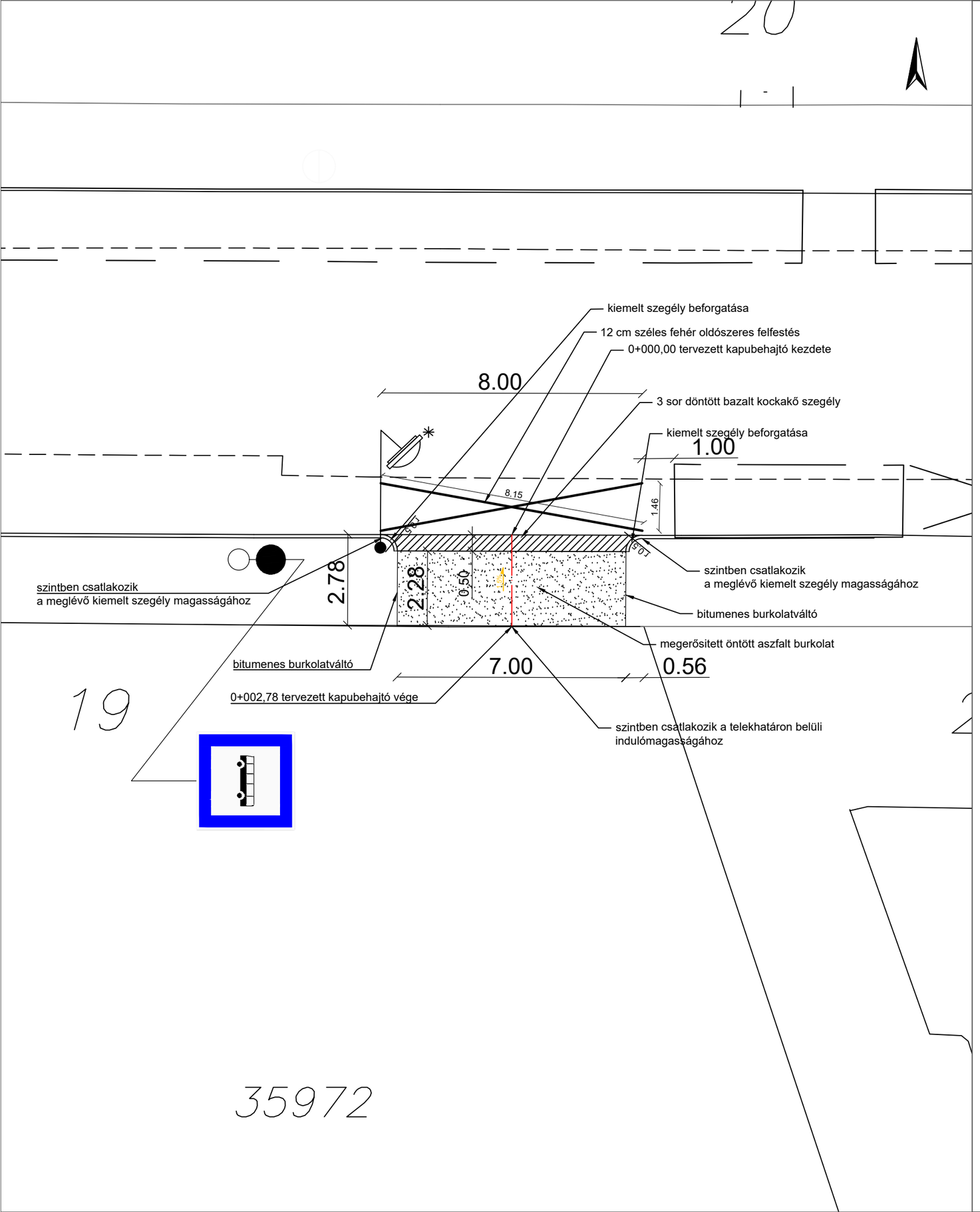

Jelmagyarázat:

Megerösitendö járdaszakasz

Döntött bazalt kockakö szegély

Forgalomtechnikai tükör elhelyezése

EGYESÍTETT TERV

MEGBÍZÓ: Prim Épitö Kft. 1083 Budapest, Illés utca 17.		
MUNKA: 1089 Budapest, Köris utca 19. hrsz.:35972 Társasház behajtó terve		
TÁRGY: Részletes helyszínrajz Épités		MUNKASZÁM: VIII_1/2026 RAJZSZÁM: K–3.2.
TERVEZŐ: Takáts Lilla K sz.: 01–8090/KÉ–T	MÉRETARÁNY: 1:250	KELT: 2026. november

Tervezett kapubehajtó keresztmetszete

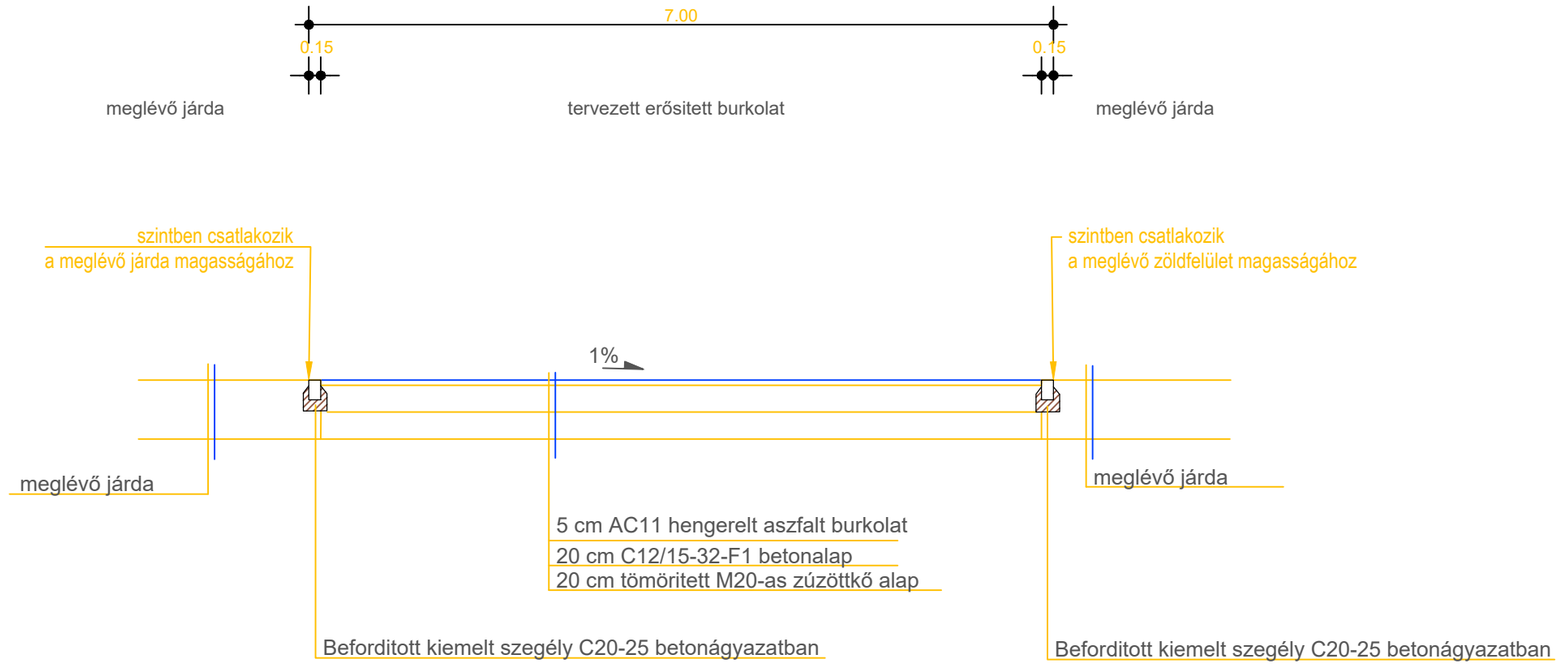

Tervezett kapubehajtó hossz-metszete

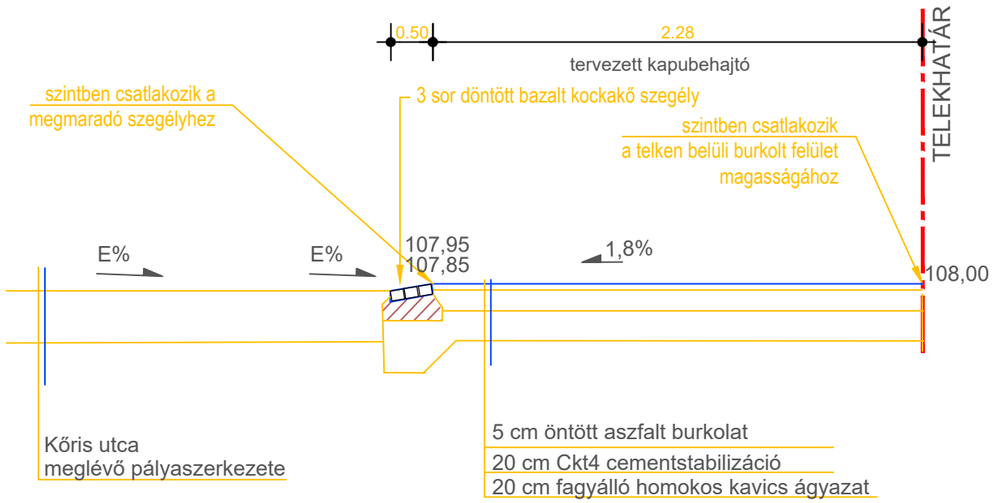

EGYESÍTETT TERV

MEGBÍZÓ: Prim Építö Kft. 1083 Budapest, Illés utca 17.		
MUNKA: 1089 Budapest, Köris utca 19. hrsz.:35972 Társasház behajtó terve		
TÁRGY: Metszetek Gépkocsi behajtó		MUNKASZÁM: VIII_1/2026 RAJZSZÁM: K–4.
TERVEZŐ: Takáts Lilla K sz.: 01–8090/KÉ–T	MÉRETARÁNY: 1:50	KELT: 2026. november

BUDAPEST FŐVÁROS VIII. KERÜLET
JÓZSEFVÁROSI ÖNKORMÁNYZAT
KÉPVISELŐ-TESTÜLET
VÁROSFEJLESZTÉSI,
KÖRNYEZETVÉDELMI ÉS
KÖZTERÜLET-HASZNOSÍTÁSI BIZOTTSÁG

Prím Építő Kft.

Iktatószám: 6/1143-3/2026
Ügyintéző: Felföldy Péter
Telefon: 06-1-4592-589
E-mail: felfoldy.peter@jozsefvaros.hu

Budapest
Illés utca 17.
1089

Tárgy:Tulajdonosi hozzájárulás megadása Budapest VIII. kerület, Kőris utca 19. (35972 hrsz.) szám alatt épülő társasház gépkocsi behajtó építéséhez.

Tisztelt Kérelmező!

Hivatkozva a tárgyi ügyben érkezett megkeresésükre értesítjük, hogy a Józsefvárosi Önkormányzat Képviselő-testületének Városüzemeltetési, Közösségfejlesztési és Környezetvédelmi Bizottsága ……../**2026 (XI. 23.)** határozatával megadta

TULAJDONOSI HOZZÁJÁRULÁSÁT

Ügyiratszám: **6/1143/2026**

Kérelmező / beruházó: **Prím Építő Kft.**

Budapest Főváros VIII. kerület Józsefvárosi Önkormányzat tulajdonosi hozzájárulását adta a Prím Építő Kft. (székhely: 1089 Budapest, Illés utca 17., adószám: 11906508-2-42, cégjegyzékszám: 01 09 877034) **által benyújtott kérelemhez**, **Budapest VIII. kerület, Kőris utca 19. (35972 hrsz.) szám alatt épülő társasház gépkocsi behajtó építéséhez.**

Jelen tulajdonosi hozzájárulás a beruházót (építtetőt) nem mentesíti az építéshez szükséges egyéb szakhatósági és hatósági engedélyek beszerzése alól,

- A tulajdonosi hozzájárulás a Budapest Főváros VIII. kerület Józsefvárosi Önkormányzat tulajdonában és kezelésében lévő **Budapest VIII. kerület, Kőris utca (35961 hrsz.)** járdaburkolatának, valamint a szegélyének munkálatokkal érintett részeire terjed ki.
- jelen tulajdonosi hozzájárulás csak az engedélyező szervek, szakhatóságok előírásainak maradéktalan betartásával, a döntés napjától **számított 1 évig, azaz 2027. november 23.-ig érvényes.**
- Az építtetőnek (kivitelezőnek) a munkakezdési (burkolatbontási) hozzájárulást az Önkormányzat honlapjáról letölthető kérelem szerint és a mellékletek csatolásával előzetesen **legalább 15 nappal korábban** meg kell kérni, és az abban foglaltakat maradéktalanul be kell tartani,
- téli üzemben burkolatbontási engedélyt kiadni alapvetően november 30. előtt és március 1. utáni munkakezdéssel lehet. Ettől eltérni, csak külön kérelemre és külön elbírálással lehet figyelembe véve az alkalmazott technológiát és azt, hogy a téli időszakban nyitott

munkagödör, vagy munkaárok baleseti veszélyforrást nem okozhat, síkosság-mentesítésére az engedélyesnek külön figyelmet kell fordítania
- kötelezi a kivitelezőt a bontási helyek megfelelő minőségben történő helyreállítására, melyre a beruházó/kivitelező közösen 5 év garanciát vállal.
- Az engedélyes köteles a munkák (helyreállítás) elkészültéről a közterület tulajdonosát írásban értesíteni.

Budapest, elektronikus aláírás és időbélyeg szerint

A Városfejlesztési, Környezetvédelmi
és Közterület-hasznosítási Bizottság
döntése alapján

Pikó András
polgármester

Kapják:
1. Címzett
2. Irattár